GRUNDIG REPARATURHELFER

3033 WF/3D
3035 W/3D
3035 WF/3D
3090 WF/3D
3095 WF/3D

Fertigungssaison 1955/56

Technische Daten

Stromart: Wechselstrom
Leistungsaufnahme: ca. 47 Watt
Kreise: 8 AM, 13 FM
UKW-Antennenanschluß: Wellenwiderstand 300 Ohm
Zwischenfrequenz: AM 468 kHz, FM 10,7 MHz

Wellenbereiche:
UKW: 87 - 100 MHz
Kurz: 5,9 - 15,8 MHz
Mittel: 510 - 1620 kHz
Lang: 145 - 345 kHz

AM-ZF-Abgleich 468 kHz

Bereich Drehko-Stellung	Ankopplung des Meßsenders	Abgleich	Empfindlichkeit µV	Bemerkungen
KW, eingedreht	G_1 EF 89	(I) und (II) Maximum (F IV 7206 - 100)	1200	(I) und (II) mit wechselseitiger Bedämpfung (10 kΩ und 5 nF in Reihe) abgleichen. (III) ist mit Bedämpfung (10 kΩ und 5 nF in Reihe) von (I) und (II) abzugleichen. ZF-Trennschärfe: schmal 1 : 250 Bandbreite: schmal 2,5 kHz: breit 7 . . 8 kHz
		(III) Maximum (F V 7206 - 101)		
	G_1 ECH 81	(IV) und (V) Maximum (F II 7207 - 300 bzw. 305)		
MW, eingedreht	an Antenne	(VI) Minimum		Sperrtiefe ca. 1 : 23
MW 1 MHz	G_1 ECH 81		27	Mischempfindlichkeit

AM-Oszillator und Vorkreisabgleich

Bereich Frequenz Zeigerstellung		Oszillator	Vorkreis	Schwingstrom µA	Empfindlichkeit µV	Spiegel-selektion	Bemerkungen
MW	550 kHz	① Maximum	② Maximum	280 . . . 370	12 . . . 17	1:450 . . . 1:95	Zeigeranschlag auf 1 von „510 kHz"
	1500 kHz	③ Maximum	④ Maximum				
KW	6,5 MHz	⑤ Maximum	⑥ Maximum	250 . . . 340	26 . . . 34	1:5 . . . 1:4	
LW	175 kHz	⑦ Maximum	⑧ Maximum	280 . . . 400	12 . . . 14	1:1000 . . . 1:450	

FM-ZF-Abgleich 10,7 MHz

Meßsender Modulation	Ankopplung des Meßsenders	Abgleich	Abgleichanzeige	Empfindlchk. µV	Bemerkungen
Neutralisation der Anoden-Gitterkap. der ECC 85		(a)			Ist nur mit einem Abgleichoszillographen abzugleichen
AM, FM oder unmoduliert	G_1 EF 89	(b) Maximum (F III 7206 - 200)	Röhrenvoltmeter an R 29	5000 (bei FM)	Das Röhrenvoltmeter soll ca. 3V ⎓ anzeigen. Statt Röhrenvoltmeter kann ein mA Meter mit R 29 in Reihe geschaltet werden.
AM		(c) Minimum	Outputmeter und RV an R 29		Das Röhrenvoltmeter soll 0,5 - 0,7 V ⎓ anzeigen
AM, FM oder unmoduliert	G_1 ECH 81 (F II 7207 - 300 bzw. 305)	(d) Maximum (e) Maximum	Röhrenvoltmeter an R 29 (bei FM kann auch nach dem Outputmeter abgeglichen werden)	260 (bei FM)	Das Röhrenvoltmeter soll 0,5 . . . 0,7 V ⎓ anzeigen
	Drahtr. über ECC 85 ed. Punkt (x) an d. Rückseite d. UKW-Aggregat. ausgef. (Fl 7207 - 200)	(f) Maximum (g) Maximum			Die Kreise (h) und (i) sind zu verstimmen.
	Drahtring über ECC 85	(h) Maximum (i) Maximum			UKW-ZF-Sicherheit 1 : 10000

FM-Oszillator- und Vorkreisabgleich

Meßsender Frequenz	Zeigerstellung	an Antennenbuchsen	Abgleich	Abgleichanzeige	Schwingsp. V	Empfindlchk. (Rauschzahl)	Bemerkungen
95 MHz	95 MHz	Meßsender	(A) Maximum	Outputmeter (bei AM u. FM oder ohne Mod. RV an R 29)	2 . . . 2,8	3 kTo	Da der Kreis (D) sehr breit ist, wird der Kern ca. 2 mm unter den oberen Spulenkörperrand eingestellt
88 MHz	88 MHz		(B) Maximum				
99,5 MHz	99,5 MHz		(C) Maximum				
			(D)				

NF-Empfindlichkeit 16 mV. Brumm, Regler zu: 2 . . . 4 mV, Regler auf: 3 . . . 6 mV

	F I	F II	F III	F IV	F V
3033	7207 - 200	7207 - 305	7206 - 200	7206 - 100	7206 - 101
3035	7207 - 200	7207 - 300	7206 - 200	7206 - 100	7206 - 101
3090	7207 - 200	7207 - 305	7206 - 200	7206 - 100	7206 - 101
3095	7207 - 200	7207 - 305	7206 - 200	7206 - 100	7206 - 101

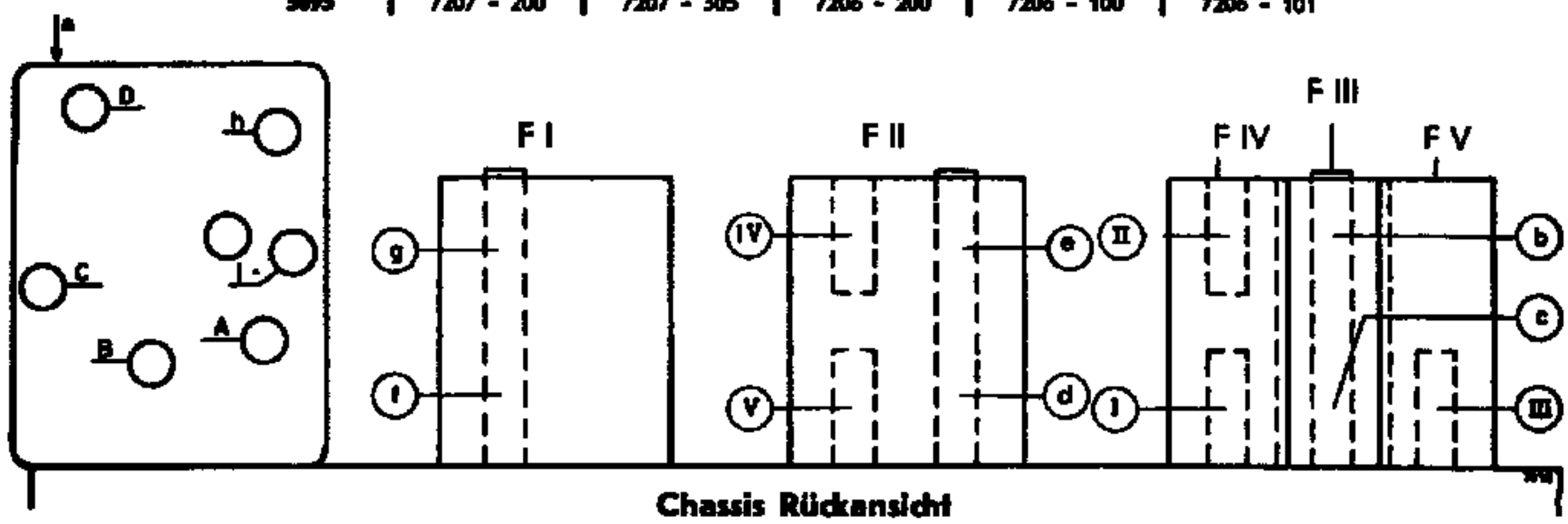

Chassis Rückansicht

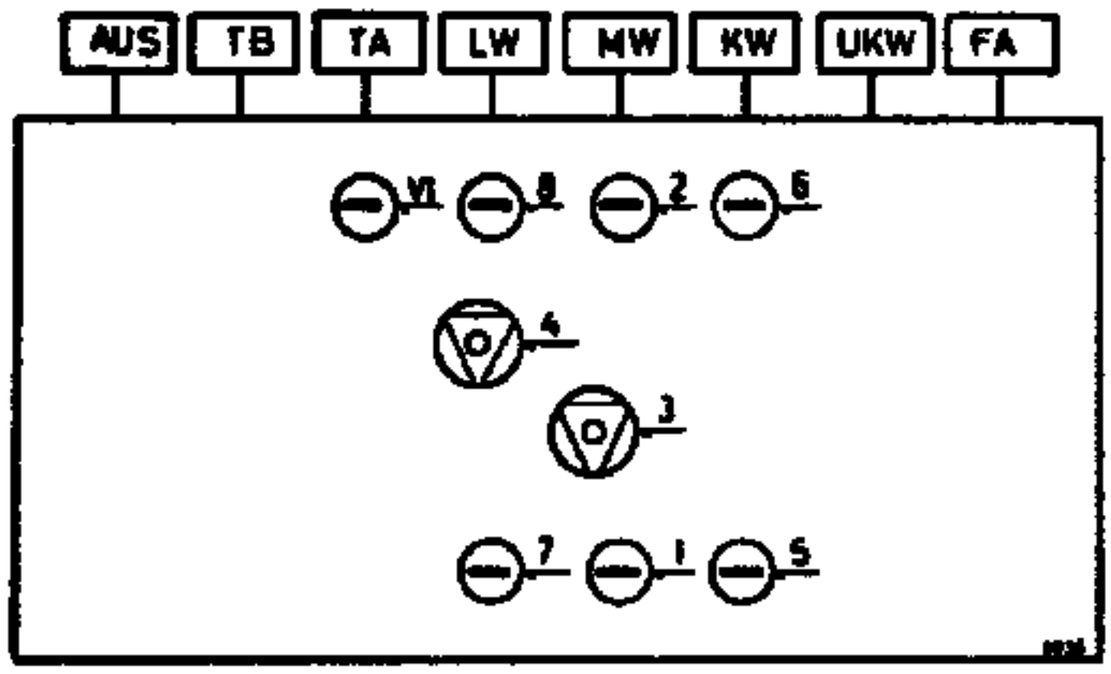

Drucktastenaggregat der Chassis 3035/3090/3095 von unten gesehen

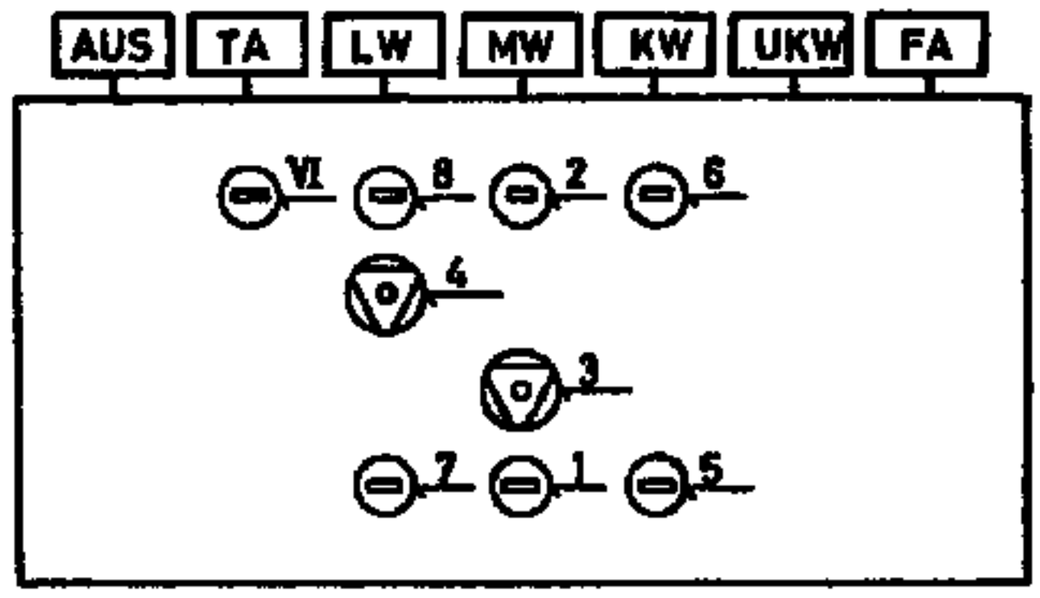

Drucktastenaggregat des Chassis 3033 von unten gesehen

	Textilseil / Stahlseil	3033 / 3035	3090 / 3095
AM	Textilseil	733 mm	900 mm
	Stahlseil	1173 mm	1020 mm
FM	Textilseil	604 mm	735 mm
	Stahlseil	523 mm	1430 mm

Schnurlaufführung von der Skalenseite aus gesehen, AM-Antrieb

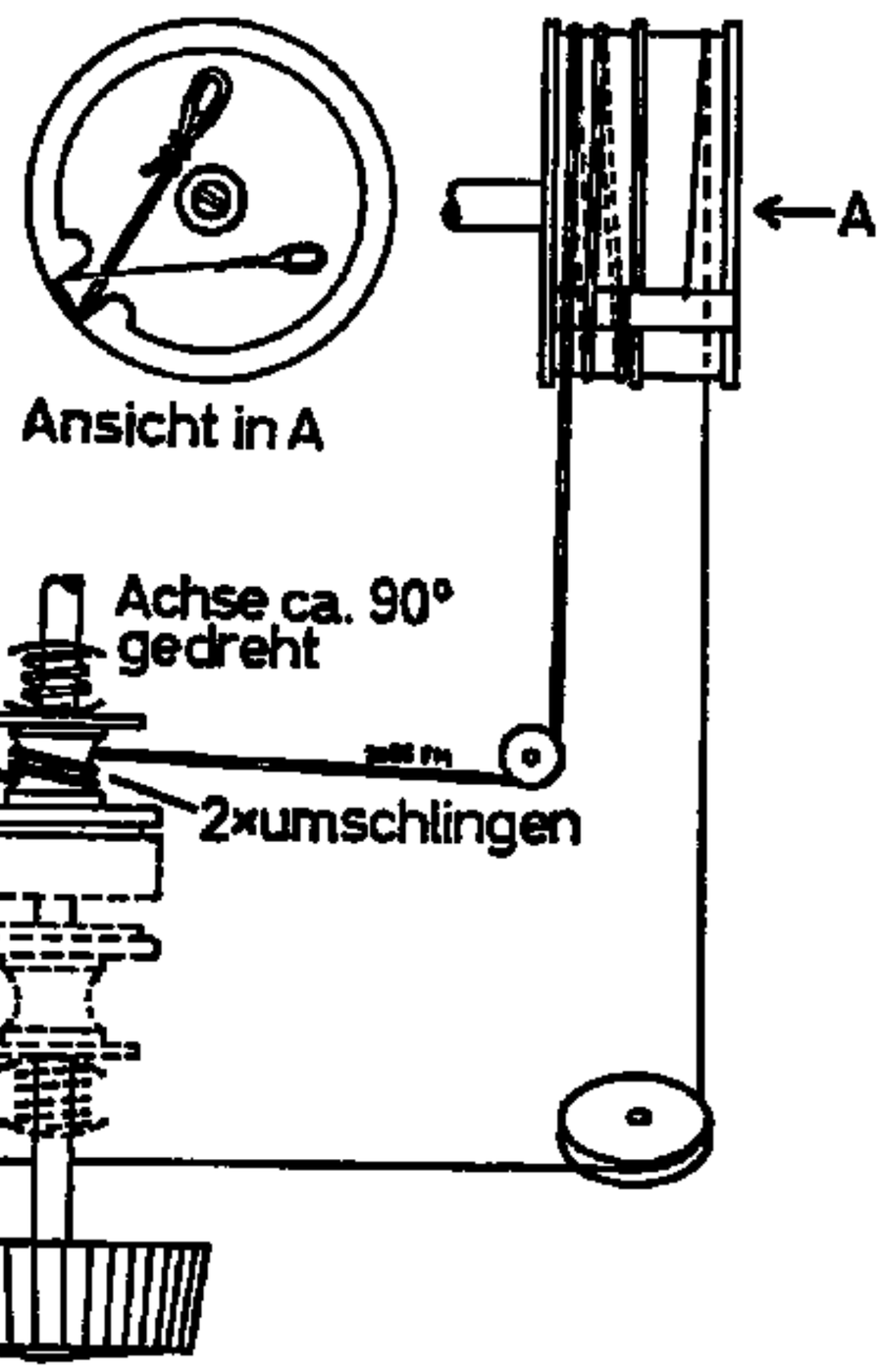

Schnurlaufführung von der Skalenseite aus gesehen, FM-Antrieb

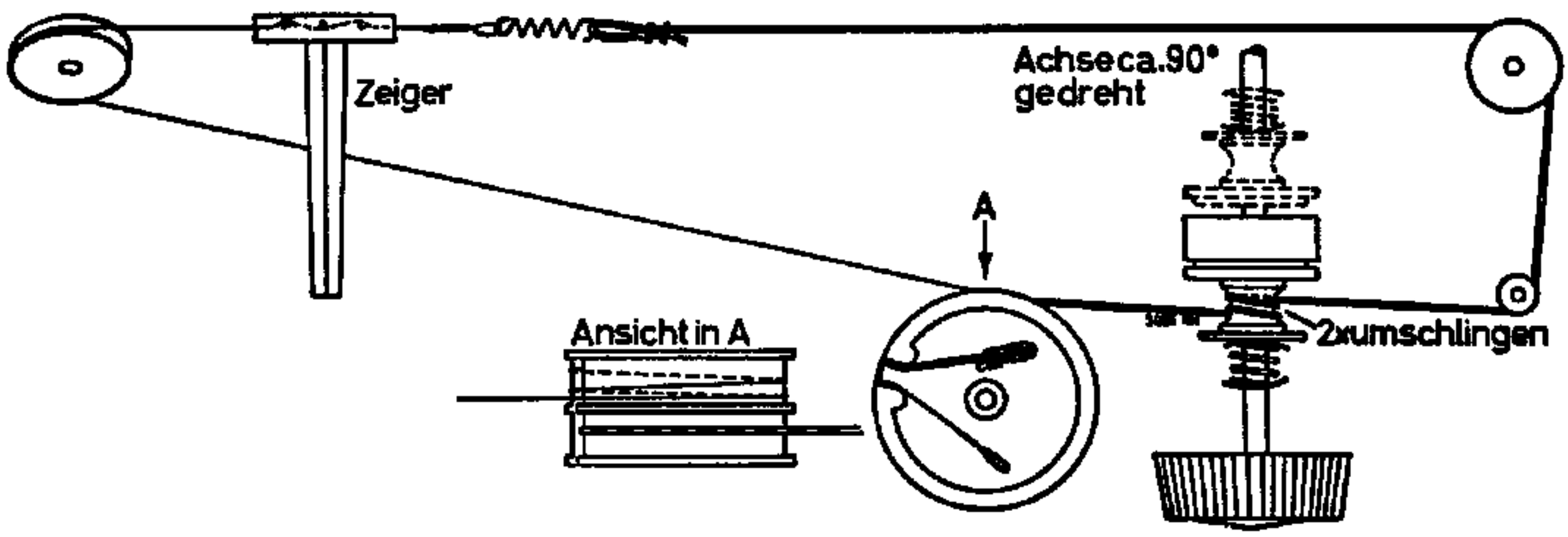

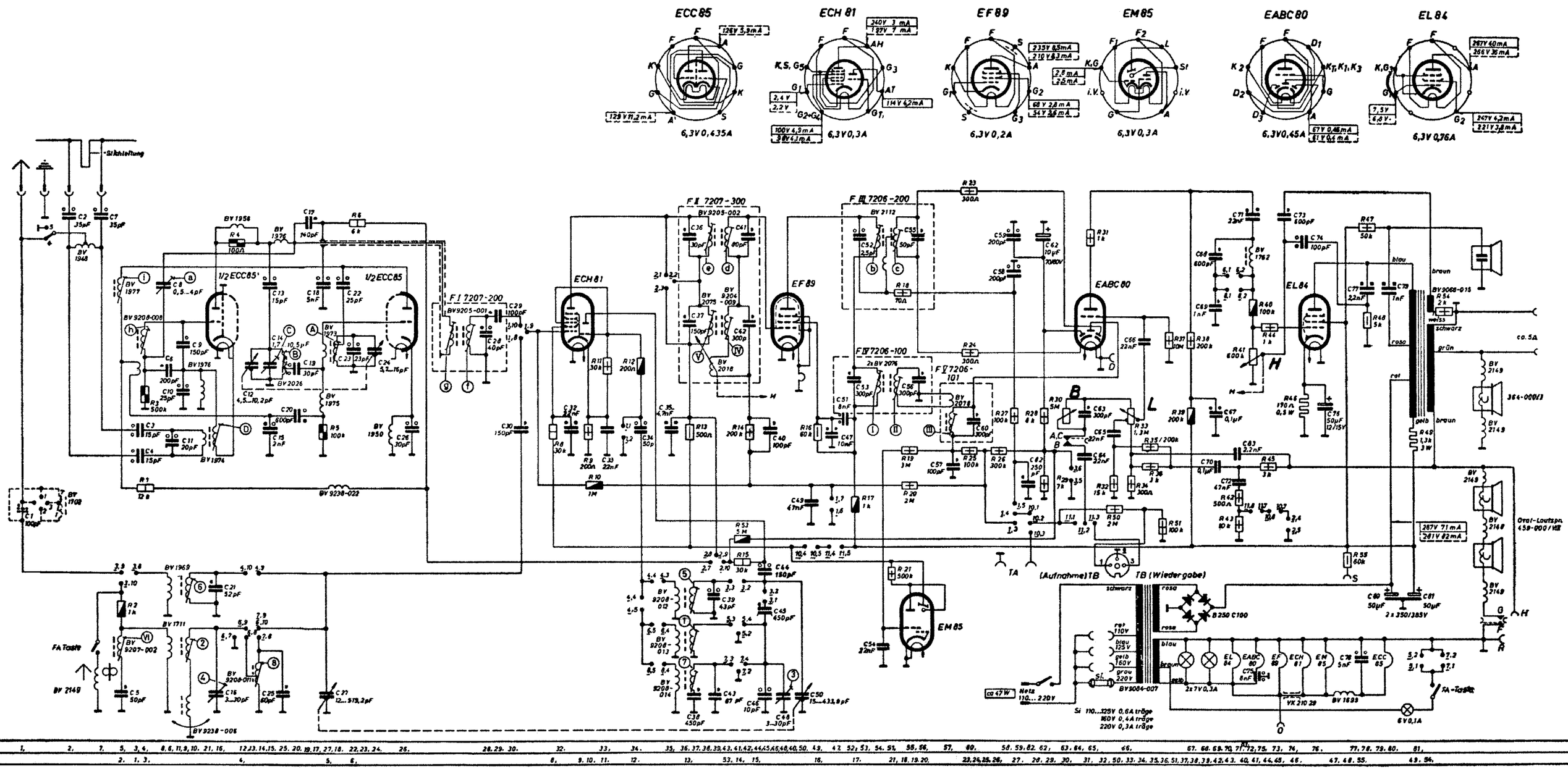
ECC85
ECH 81
EF 89
EM 85
EABC 80
EL 84
6,3V 0,435A
6,3V 0,3A
6,3V 0,2A
6,3V 0,3A
6,3V 0,45A
6,3V 0,76A
Sichtanzeige
1/2 ECC85
EABC 80
EL 84
EF 89
ECH 81
EM 85
ECC 85
FA Taste
(Aufnahme) TB
TB (Wiedergabe)
TA
Netz 110...220V
Si 110...125V 0,6A träge
160V 0,4A träge
220V 0,3A träge
2x7V 0,3A
6V 0,1A
Oval-Lautsprechersatz 459-000/VIII
364-000/II
287V 71mA
281V 82mA
2x350/385V
B250 C100
BV 9068-015
BV 9068-007
VK 210 29
BV 1699

| | | |